Rampa hidráulica empotrada con labio retráctil

RH21
RH31

Rampa de carga hidráulica modelo empotrada con labio retráctil de 500 mm (RH21) o labio de 1.000mm (RH31)

DESCRIPCIÓN TÉCNICA

La rampa de carga **RH21/RH31** permite salvar la distancia y la altura entre los muelles de carga y las cajas de los camiones gracias a su mecanismo basculante hidráulico y a su labio retráctil.
Gracias a la longitud de su **labio hidráulico retráctil de 500 o de 1.000 mm** permite que la plataforma de la rampa se asiente firmemente en las cajas de los camiones.
Este tipo de rampa de carga, está especialmente indicada para aquellas instalaciones donde el **aislamiento térmico,** tanto interior como exterior, es **muy relevante.**

Rampa RH21 con el labio retráctil de 500mm abierto

DIMENSIONES DE LA RAMPA

Hay 4 medidas estándar para la rampa hidráulica RH21/RH31 con labio retráctil con ancho distinto. Además diseñamos y fabricamos rampas de hasta **4500mm de longitud x 2400 de ancho x 900 de alto*.**

- 2060 x (1800/2000/2200) x 600mm (Sólo para rampas RH21)
- 2560 x (1800/2000/2200) x 600mm
- 3060 x (1800/2000/2200) x 800mm
- 3560 x (1800/2000/2200) x 800mm

**Para otras medidas consultar con nuestros comerciales.*

DIMENSIONES PARA EL FOSO

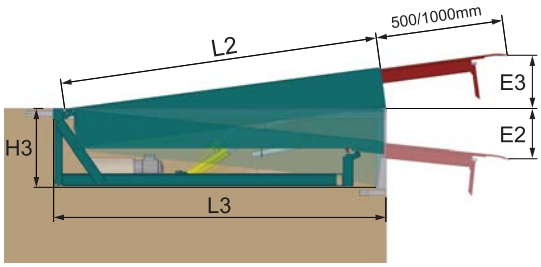

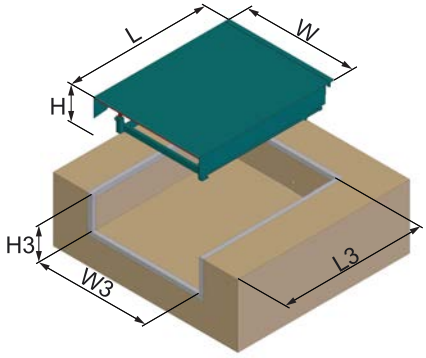

VISTA LATERAL DE LA RAMPA

1. Labio retráctil (500-1.000mm.) diseñado para un perfecto acoplamiento con el camión.
2. Equipo hidráulico: motor eléctrico, bomba hidráulica y depósito.
3. Sistema de peine ranurado en el frontal de la máquina. Reduce el estrés estructural y aumenta la vida de la rampa.
4. Faldones salvapiés laterales y bandas de seguridad.
5. Cilindros de elevación de Ø50mm de vástago con válvula de seguridad anticaída en el interior.

RH2

	LIP	L2	W	H	L	L3	W3	H3	E1	E2
2060	500	1970	1800	600	2060	2080	1840	610	310	310
2560		2470	2000		2560	2580	2040		340	340
3060		2970	2200	800	3060	3080	2240	810	440	390
3560		3470			3560	3580			480	390

RH3

	LIP	L2	W	H	L	L3	W3	H3	E1	E2
2560	1000	2470	1800	600	2560	2580	1840	610	410	395
3060		2970	2000	800	3060	3080	2040	810	510	460
3560		3470	2200		3560	3580	2240		550	430

COMPONENTES:

- La **plataforma** consta de una chapa superior lagrimada de 8/10 mm de espesor con un conjunto de perfiles laminados y faldones laterales de protección.
- **Labio** compacto y robusto de chapa de acero lagrimada de 13/15mm de espesor. El labio está plegado y fresado del extremo para el perfecto ajuste al camión y para suavizar el paso de las carretillas.
- La **bancada** está formada con perfiles laminados y sobre ella se instala la parte móvil y el grupo hidráulico.

Rampas de carga

C/ Galileo, 2 – Naves 4 - 12 – Apartado de correos 132 – 08150 Parets del Vallés – Barcelona – (Spain)
Para más información contacte con nosotros en el **+34 93 544 47 08** o en **inkema@inkema.com**

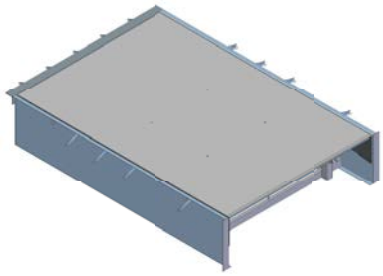

EQUIPO HIDRÁULICO Y CUADRO ELÉCTRICO

La centralita hidráulica está compuesta por: **motor eléctrico** de 1.5 CV 1,1kw 230/400 V, **bomba hidráulica** con caudal 5 l/m y **depósito de 7 litros** con visor de nivel de aceite, **electroválvula de seguridad**, dos **cilindros de elevación** de 50mm de vástago, **cilindro de labio** de 40mm de camisa y **latiguillos hidráulicos**.

El **cuadro eléctrico** consta de: un transformador para circuito de maniobra a 24V AC, un seccionador, una regleta de conexiones, fusibles de protección, un guardamotor, un contactor y un piloto de puesta en marcha.

Cuadro Inkema

Centralita hidráulica de la RH21

ELEMENTOS DE SEGURIDAD

La rampa RH21/RH31 dispone de los siguientes elementos de seguridad:

- **Parada emergencia:** Activado por seccionador o por fallo de tensión.
- **Faldones fijos laterales:** Impiden el paso del pie entre la plataforma y el foso.
- **Bandas laterales:** Ayudan a reducir el riesgo de colisiones.
- **Barra de seguridad:** Impide el cierre durante las tareas de mantenimiento.
- **Válvula de seguridad anticaída** dentro de los cilindros hidráulicos de elevación.
- Plataforma con **superfície superior lagrimada antideslizante**.

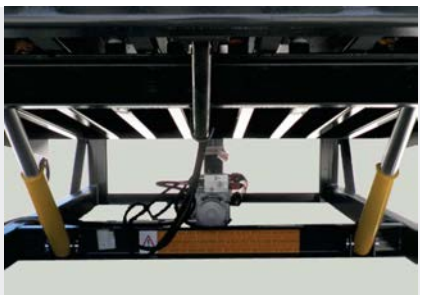

Cilindros de elevación con válvulas anticaídas

Labio retráctil de 1.000mm extendido (RH31)

Superficie superior lagrimada antideslizante

Modelo de foso para una rampa empotrada

ACABADOS

Pintado:
Gran resistencia a la corrosión y a los agentes ambientales. Color estándar gris RAL 7016, puede elegirse cualquier otro color según carta RAL.

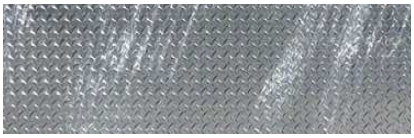

Galvanizado:
Excelente resistencia a la corrosión y a los agentes ambientales.

NORMATIVA

Inkema declara que la rampa de carga RH21/RH31 se halla en conformidad con las siguientes directivas europeas:

2006/42/CE, 2014/35/UE, 2014/30/UE y UE 305/2011

Han sido calculadas y diseñadas de acuerdo con las siguientes normas técnicas armonizadas:

UNE-EN 1398 y UNE-EN ISO 12100

Y cumplen en lo que corresponda con las siguientes normas técnicas:

UNE-EN 349, UNE-EN ISO 13857, UNE-EN ISO 4413, UNE-EN 60204-1, UNE-EN 61000-6-2, UNE-EN 61000-6-3 y UNE-EN 61000-6-4

Rampas de carga

www.inkema.com
C/ Galileo, 2 – Naves 4 - 12 – Apartado de correos 132 – 08150 Parets del Vallés – Barcelona – (Spain)
Para más información contacte con nosotros en el **+34 93 544 47 08** o en **inkema@inkema.com**